KR 50 R2100

技術データ

最大リーチ	2101 mm
最大可搬重量	61 kg
定格可搬重量	50 kg
回転コラム定格追加荷重 / リンクアーム / アーム	0 kg / 0 kg / 20 kg
位置の繰返し精度 (ISO 9283)	± 0.05 mm
軸数	6
設置位置	床; 天井; 壁; 任意の角度
設置面積	603 mm x 480 mm
重量	約 533 kg

軸データ

動作範囲	
A1	±185 °
A2	-175 ° / 60 °
A3	-120 ° / 165 °
A4	±180 °
A5	±125 °
A6	±350 °
定格可搬量での速度	
A1	180 °/s
A2	175 °/s
A3	175 °/s
A4	250 °/s
A5	250 °/s
A6	360 °/s

使用環境

運転時の周辺温度	0 °C ～ 55 °C (273 K ～ 328 K)

保護等級

保護等級 (IEC 60529)	IP65
保護タイプ アーム / インラインんリスト (IEC 60529)	IP65 / IP67

コントローラー

コントローラー	KR C5; KR C4

証明書

ESD 要件	IEC61340-5-1; ANSI/ESD S20.20

ハンドヘルド操作デ

ハンドヘルド操作デ	KUKA smartPAD

作業室のグラフィック

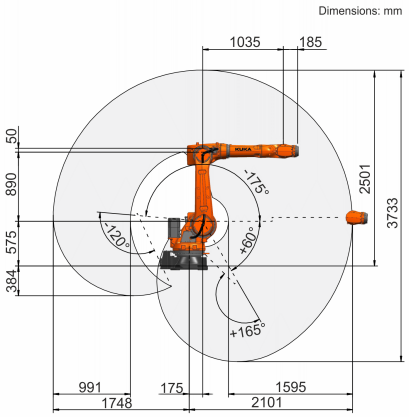

可搬重量図

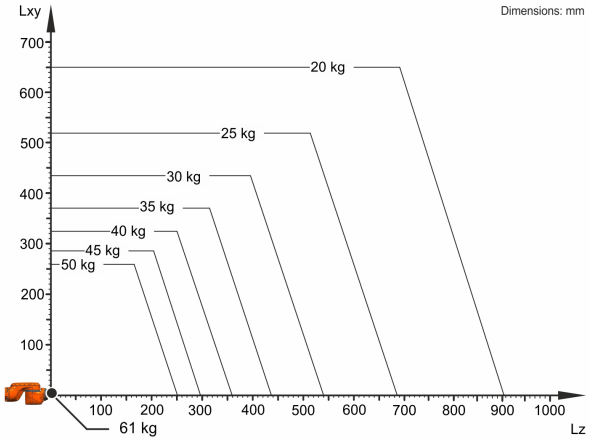

KR 50 R2100 は、ロボットの性能とダイナミクスを最適に使用するため、公称可搬重量 50 kg 用に設計されています。負荷間隔が減少すると、最大可搬重量までもさらに高い負荷を利用できるようになります。特定の荷重のケースでは、KUKA.Load で確認が必要です。その他のアドバイスに関しては、KUKA サポートにお気軽にお尋ねください。

取り付けフランジ

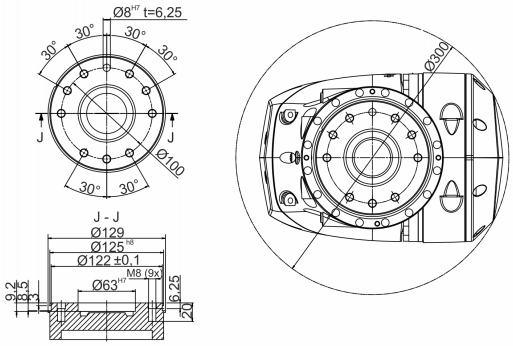

製品の性質と機能に関するデータは、その特性を確約するものではなく、単に情報としてのものです。 弊社の納品およびパフォーマンスの範囲に対して重要となるのは、それぞれの契約対象です。 技術的データおよび写真は納品に拘束力を持つものではありません。 予告無く変更することがあります。
0000-332-115 / V1.1 / 14.03.2020 / ja
KUKA Deutschland GmbH Zugspitzstrasse 140, 86165 Augsburg, Germany. 電話: +49 821 797-4000, www.kuka-robotics.com